BIOX

Katalog **produktów**

MIESZADŁA · NATLENIACZE · ŻURAWIKI · PROWADNICE · WCIĄGARKI · ZBIERACZE FLOTATU · DEKANTERY

Spis treści

BIOX

2 Mieszadła

5 Wyposażenie dodatkowe mieszadeł

6 Prowadnice

9 Wyposażenie dodatkowe prowadnic

10 Natleniacze

12 Żurawie

16 Wciągarki linowe samohamowne

17 Wyposażenie dodatkowe żurawi

18 Dekantery

22 Zbieracze

23 Zatapiacze

24 Wyposażenie dodatkowe dekanterów, zbieraczy, zatapiaczy

27 O firmie

Mieszadła zatapialne HYDRA

MZ 03-20

Główna konstrukcja mieszadeł zatapialnych HYDRA od prawie 20 lat pozostaje podobna do pierwszego wyprodukowanego egzemplarza. Dzięki zastosowanym rozwiązaniom nasze mieszadła potrafią pracować bez przerwy kilkanaście lat w nawet najbardziej wymagających warunkach. Ponad 2,5 tys. sprzedanych urządzeń to najlepsze świadectwo jakości jakie może wystawić nam rynek.

MIESZADŁA ZATAPIALNE MZ 03-20 HYDRA		
Moc	0,37 – 2,2	kW
Prędkość obrotowa	675 – 1410	obr/min
Średnica wirnika	210 – 240	mm
Waga	28,2 – 32,7	kg

Cechy

- wykonanie żeliwne lub nierdzewne
- niskie koszty eksploatacji
- mały ciężar ułatwia montaż i obsługę
- niskie ryzyko awarii i trwałego uszkodzenia urządzenia

Zastosowanie

- w oczyszczalniach ścieków, przetwórstwie spożywczym, hodowli ryb, rolnictwie, przemyśle
- zapobieganie osadzaniu się zawiesin i osadu na dnie zbiorników
- homogenizacja, ujednorodnianie ułatwiające przepompowywanie
- mieszanie cieczy zapobiegające jej zagniwaniu

Mieszadła zatapialne TURBO

MK 15-55

Mieszadła zatapialne TURBO to idealne rozwiązanie do mieszania wszelkich rodzajów cieczy w zbiornikach o małej i średniej wielkości. Solidna konstrukcja i wysoka jakość wykonania gwarantuje bezpieczną i długotrwałą pracę w najtrudniejszych warunkach. Wszystkie nasze urządzenia poddajemy testom w basenie badawczym symulującym pracę w rzeczywistych warunkach, dzięki czemu jesteśmy w stanie dostosować nasze urządzenia do indywidualnych wymagań klienta. Efektem jest niezawodna praca oraz niskie zużycie energii.

MIESZADŁA ZATAPIALNE MK 15-55 TURBO		
Moc	1,5 – 5,5	kW
Prędkość obrotowa	698 – 960	obr/min
Średnica śmigła	380 – 580	mm
Waga	48 – 59	kg

Cechy

- możliwe wykonanie w całości ze stali nierdzewnej
- niskie koszty eksploatacji
- wysoki współczynnik ekonomii mieszania
- niskie ryzyko awarii i trwałego uszkodzenia urządzenia

Zastosowanie

- w oczyszczalniach ścieków, przetwórstwie spożywczym, hodowli ryb, rolnictwie, przemyśle
- zapobieganie osadzaniu się zawiesin i osadu na dnie zbiorników
- homogenizacja, ujednorodnianie ułatwiające przepompowywanie
- mieszanie cieczy zapobiegające jej zagniwaniu

Mieszadła pompujące

MKP 15-55 MZP 03-20

Mieszadła pompujące BIOX bazują na sprawdzonej konstrukcji mieszadeł HYDRA i TURBO, dzięki czemu mamy dostęp do szerokiej gamy mocy i różnych wykonań materiałowych sprawdzonych i przetestowanych w każdych warunkach. Mieszadła pompujące znajdują zastosowanie wszędzie tam, gdzie zachodzi potrzeba wydajnego przetłoczenia dużej objętości cieczy przy niewielkich wysokościach podnoszenia.

MIESZADŁA POMPUJĄCE MKP 15-55		
Moc	1,5 – 5,5	kW
Prędkość obrotowa	940 – 976	obr/min
Średnica wirnika	330 – 580	mm
Zdolność pompowania	350 – 980	m^3/h
Waga	68,2 – 70,0	kg

MIESZADŁA POMPUJĄCE MZP 03-20		
Moc	0,37 - 2,2	kW
Prędkość obrotowa	675 – 1410	obr/min
Średnica wirnika	210 – 240	mm
Zdolność pompowania	100 – 380	m^3/h
Waga	26,1 – 29,3	kg

Cechy

- wysoka wydajność i niezawodność
- mocowanie wykonane w całości ze stali nierdzewnej
- łatwy montaż i eksploatacja
- wyjątkowa wytrzymałość w każdych warunkach

Zastosowanie

- przepompowywanie cieczy między zbiornikami o wyrównanym poziomie
- recyrkulacja osadu czynnego

Przystawka kątowa

W standardzie mieszadło mocuje się poziomo na kolumnie prowadnicy. W niektórych przypadkach zaleca się nachylenie mieszadła w dół, by podnosić osady lub wywołać cyrkulację pionową, lub w górę, aby rozbić pianę na powierzchni. Przystawka kątowa, pozwala nachylić mieszadło o 10 lub 20 stopni w górę lub w dół.

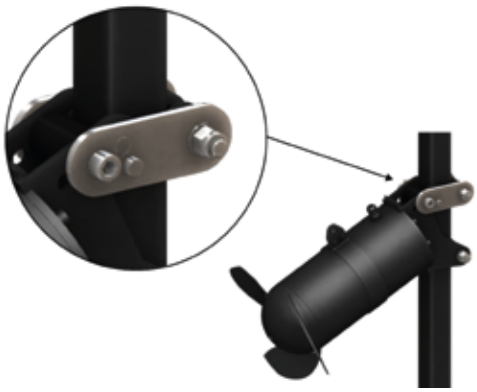

Osłona śmigła

Pierścień opływowy zwiększa ochronę i efektywność mieszadeł. Zmniejsza podatność wirnika na uszkodzenia mechaniczne, co wydłuża trwałość urządzenia. Element ten poprawia bezpieczeństwo pracy oraz optymalizuje mieszanie, zwiększając jego zasięg i sprawność.

Osłona antywirowa

Osłona antywirowa zapobiega powstawaniu wiru i leja powietrznego podczas pracy mieszadła umieszczonego blisko powierzchni medium. Specjalna konstrukcja osłony eliminuje zawirowania cieczy i wciąganie powietrza do układu, co pozwala na bardziej efektywne mieszanie oraz zachowanie stabilności pracy urządzenia.

Uchwyt pionowy

W szczególnych przypadkach, kiedy zachodzi konieczność pracy mieszadła pod znacznym nachyleniem lub nawet w pionie, można zastosować mieszadło ze zmodyfikowaną obudową łożyska przedniego, które pozwala na pracę mieszadła w pozycji pionowej.

Prowadnice mieszadeł standardowe

PST 50-80

Prowadnice to niezbędny element wyposażenia podczas korzystania z mieszadeł, pomp i innych urządzeń zanurzalnych. Prowadnice PST to prosta i uniwersalna konstrukcja, która może być wykorzystywana do użytkowania niemal wszystkich urządzeń dostępnych na rynku. Prowadnice standardowe nie są wyposażone w urządzenia umożliwiające podnoszenie i opuszczanie.

Cechy

- prosta i niezawodna konstrukcja
- łatwy montaż i eksploatacja
- uniwersalne zastosowanie - mogą być stosowane do obsługi mieszadeł różnych producentów

Zastosowanie

- instalacja mieszadeł na stanowisku roboczym
- regulacja wysokości i kierunku pracy mieszadeł
- podnoszenie do pozycji serwisowej

PROWADNICE MIESZADEŁ STANDARDOWE PST 50-80		
Montaż dolny	poziomy, pionowy, regulowany	
Profil kolumny	50x50 / 60x60 / 80x80	mm
Waga	3 – 7	kg

Prowadnice mieszadeł samoobsługowe

PSO 50-80

Prowadnice PSO wyposażone są we wciągarkę linową, dzięki czemu obsługa urządzeń zatapialnych staje się jeszcze łatwiejsza. Prosta i solidna konstrukcja zapewnia długie użytkowanie i możliwość kompleksowej obsługi przez jedną osobę. Podobnie jak w przypadku prowadnic PST, uniwersalna konstrukcja pozwala na użytkowanie z większością urządzeń zatapialnych obecnych na rynku.

Cechy

- prosta i niezawodna konstrukcja
- nie wymagają dodatkowych urządzeń
- łatwy montaż i eksploatacja
- uniwersalne zastosowanie - mogą być stosowane do obsługi mieszadeł różnych producentów

Zastosowanie

- instalacja mieszadeł na stanowisku roboczym
- regulacja wysokości i kierunku pracy mieszadeł
- podnoszenie do pozycji serwisowej

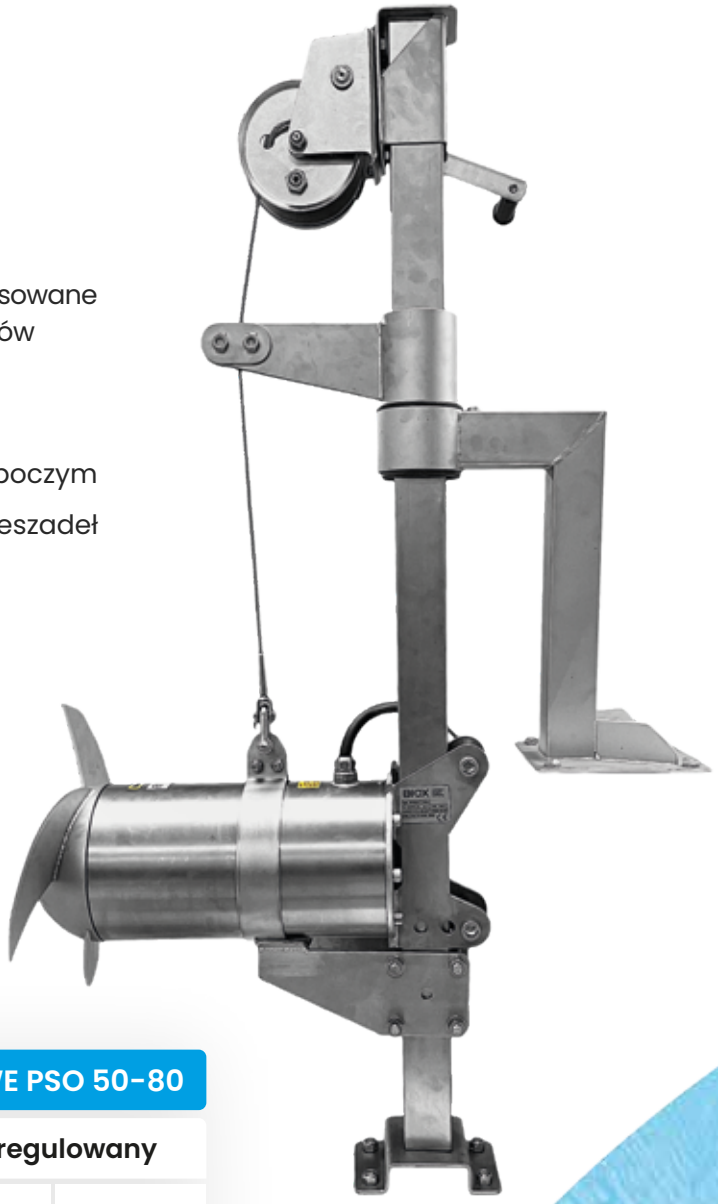

PROWADNICE MIESZADEŁ SAMOOBSŁUGOWE PSO 50-80		
Montaż dolny	poziomy, pionowy, regulowany	
Profil kolumny	50x50 / 60x60 / 80x80	mm
Waga	10 - 15	kg

Prowadnice mieszadeł samonośne

PSN 50-80

Prowadnica samonośna PSN to zmodyfikowana wersja prowadnic PSO, dostosowana do sytuacji, gdy nie ma możliwości zamocowania na stałe dolnej stopy kolumny prowadnicy. Tak jak prowadnice PST i PSO, prowadnica samonośna może być wykorzystywana do większości obecnych na rynku urządzeń zatapialnych.

PROWADNICE MIESZADEŁ SAMONOŚNE		
Profil kolumny	50x50 / 60x60 / 80x80	mm
Waga	17 – 24	kg

Cechy

- prosta i niezawodna konstrukcja
- nie wymagają dodatkowych urządzeń
- łatwy montaż i eksploatacja
- uniwersalne zastosowanie - mogą być stosowane do obsługi mieszadeł różnych producentów
- nie wymagają kotwienia dolnej stopy kolumny

Zastosowanie

- instalacja mieszadeł na stanowisku roboczym
- podnoszenie do pozycji serwisowej
- regulacja wysokości i kierunku pracy mieszadeł

Stopa kolumny H

Stopa H przeznaczona jest do mocowania w poziomie, idealnie sprawdzając się na płaskim dnie zbiornika. Gwarantuje stabilne i trwałe osadzenie urządzenia. To niezawodne rozwiązanie do standardowych instalacji na równym podłożu.

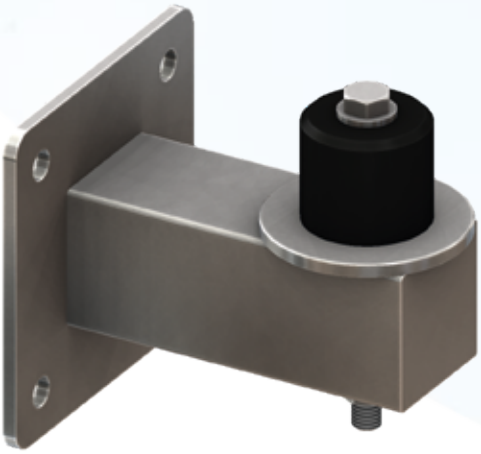

Stopa kolumny V

Stopa V służy do mocowania w pionie, co czyni ją idealnym rozwiązaniem do instalacji na ścianach zbiornika. Zapewnia solidne podparcie w przypadku pionowych powierzchni montażowych. Dzięki swojej konstrukcji umożliwia efektywne wykorzystanie przestrzeni zbiornika.

Stopa kolumny R

Stopa R to regulowana opcja do montażu na dnach nachylonych pod dowolnym kątem. Umożliwia precyzyjne dopasowanie do nietypowego ukształtowania podłoża. Dzięki swojej elastyczności zapewnia stabilność nawet w przypadku zbiorników o niestandardowej konstrukcji.

Natleniacze strumienicowe

NS 15-50

Natleniacze strumienicowe NS to pierwsze skonstruowane przez nas jeszcze w latach 90-tych urządzenia. Od tego czasu przeszły szereg ulepszeń i usprawnień, które uczyniły je jednymi z najbardziej uniwersalnych urządzeń do natleniania i mieszania. Stanowią wyjątkowo ekonomiczny sposób równoczesnego natleniania i mieszania ścieków i wód burzowych w zbiornikach oraz napowietrzania np. stawów hodowlanych. Używane są jako samodzielny system, urządzenia wspomagające lub jako urządzenia zastępcze podczas okresowych przerw w pracy urządzeń będących w naprawie lub w konserwacji.

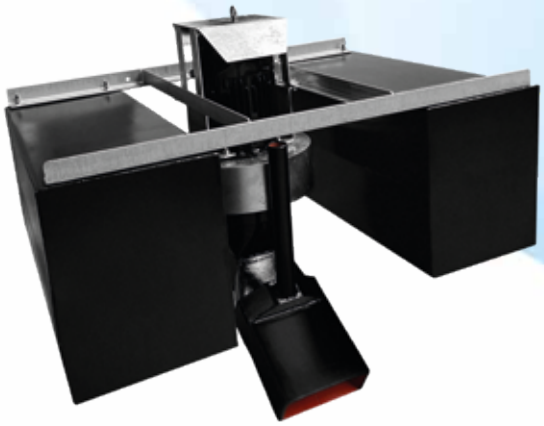

NATLENIACZE STRUMIENICOWE NS 15-50		
Moc	1,5 – 5,0	kW
Zdolność natleniania	2,2 – 9,0	kgO_2/h
Zdolność mieszania	12 - 15	W/m^3
Waga	70 – 107	kg

Cechy

- duża wydajność tlenowa przy relatywnie niskim zużyciu energii
- niski koszt urządzeń
- mogą pracować samodzielnie lub wspomagać istniejące urządzenia
- cicha i spokojna praca w zanurzeniu
- nie powodują rozbryzgiwania i wychłodzenia ścieków
- odporne na pracę w ujemnych temperaturach

Zastosowanie

- natlenianie i mieszanie ścieków
- odświeżanie i natlenianie wstępne
- wspomaganie lub zastąpienie istniejących systemów napowietrzania

Mieszadła napowietrzające

MZ 10.30-20.30 MK 22.30 -55.30

Mieszadła HYDRA oraz Turbo poddane niewielkiej modyfikacji doskonale sprawdzają się jako uzupełniające urządzenia do natleniania. Połączenie rozwiązań stosowanych przy natleniaczach z konstrukcją mieszadeł pozwala płynnie kontrolować ilość wtłaczanego powietrza, a w razie potrzeby całkowicie zrezygnować z natleniania. Uniwersalny system mocowania pozwala na łatwy montaż, demontaż lub ewentualną wymianę urządzenia.

Cechy

- jednocześnie miesza i napowietrza ścieki
- zapobiega zagniwaniu ścieków i wydzielaniu nieprzyjemnych zapachów

Zastosowanie

- mieszanie z jednoczesnym napowietrzaniem w celu odświeżania i natlenienia ścieków w zlewniach, zbiornikach buforowych i przepompowniach

MIESZADŁA NAPOWIETRZAJĄCE		
Moc	1,1 – 5,5	kW
Prędkość obrotowa	920 – 1410	obr/min
Średnica śmigła	230 – 380	mm
Zdolność napowietrzania	1,2 – 5,3	kgO_2/h
Waga	28 – 64	kg

Żurawie proste

ZKM 150-800

Żurawie to podstawowe urządzenia niezbędne do obsługi stanowisk roboczych pomp, mieszadeł oraz innych urządzeń, które wymagają opuszczania.

Żurawie proste stosuje się w miejscach, w których ograniczona jest wysokość, maksymalnie wykorzystując tym samym dostępne miejsce.

Żurawie są w naszej ofercie od początku powstania firmy. Pomimo prostej konstrukcji dokonaliśmy wielu usprawnień i optymalizacji, dzięki czemu nasze produkty ważą mniej, podnoszą więcej i są bardziej wytrzymałe niż odpowiedniki konkurencji.

Cechy

- prosta, niezawodna i lekka konstrukcja
- eliminują konieczność ręcznego przemieszczania ciężkich elementów podczas prac montażowych i serwisowych
- łatwy demontaż i przenoszenie

Zastosowanie

- pionowe podnoszenie i opuszczanie oraz poziome przemieszczanie
- mogą być stosowane jako żurawie przenośne
- uniwersalne zastosowanie

ŻURAWIE PROSTE ZKM 150-800		
Udźwig	150 – 800	kg
Wysięg	0,45 – 1,8	m
Wysokość podnoszenia	2,0 – 2,5	m
Waga	45 – 65	kg
Wykonanie materiałowe	stal ocynkowana / stal nierdzewna	

Żurawie ukośne

ZKU 150-800

Żurawie słupowe to podstawowe urządzenia niezbędne do obsługi stanowisk roboczych pomp, mieszadeł oraz innych urządzeń, które wymagają opuszczania.

Żurawie ukośne są lżejsze niż ich proste odpowiedniki, zużywają mniej materiału, więc w efekcie są też nieco tańsze.

Żurawie są w naszej ofercie od początku powstania firmy. Pomimo prostej konstrukcji dokonaliśmy wielu usprawnień i optymalizacji, dzięki czemu nasze produkty ważą mniej, podnoszą więcej i są bardziej wytrzymałe niż odpowiedniki konkurencji.

Cechy

- prosta, niezawodna i lekka konstrukcja
- eliminują konieczność ręcznego przemieszczania ciężkich elementów podczas prac montażowych i serwisowych
- łatwy demontaż i przenoszenie

Zastosowanie

- pionowe podnoszenie i opuszczanie oraz poziome przemieszczanie
- mogą być stosowane jako żurawie przenośne
- uniwersalne zastosowanie

ŻURAWIE UKOŚNE ZKU 150-800		
Udźwig	150 – 800	kg
Wysięg	0,45 – 1,8	m
Wysokość podnoszenia	2,0 – 2,5	m
Waga	40 – 57	kg
Wykonanie materiałowe	stal ocynkowana / stal nierdzewna	

Żurawie składane

ZS 150-350

Żurawie składane powstały z myślą o obsłudze wielu stanowisk, gdzie pracują urządzenia, które nie wymagają częstej konserwacji i serwisu. Są lekkie, a po złożeniu można je łatwo przewozić tam, gdzie wymagany jest aktualnie przegląd.

Żurawie są w naszej ofercie od początku powstania firmy. Pomimo prostej konstrukcji dokonaliśmy wielu usprawnień i optymalizacji, dzięki czemu nasze produkty ważą mniej, podnoszą więcej i są bardziej wytrzymałe niż odpowiedniki konkurencji.

Cechy

- prosta, niezawodna i lekka konstrukcja
- eliminują konieczność ręcznego przemieszczania ciężkich elementów podczas prac montażowych i serwisowych
- łatwy demontaż i przenoszenie
- możliwość złożenia do kompaktowych rozmiarów do transportu

Zastosowanie

- pionowe podnoszenie i opuszczanie oraz poziome przemieszczanie
- mogą być stosowane jako żurawie przenośne
- uniwersalne zastosowanie

ŻURAWIE SKŁADANE ZS 150-350		
Udźwig	150 – 350	kg
Wysięg	0,65 – 1,5	m
Wysokość podnoszenia	2,0 – 2,2	m
Waga	42 – 47	kg
Wykonanie materiałowe	stal ocynkowana / stal nierdzewna	

Żurawie wysięgnikowe

ZW 300 - 1200

Żurawie wysięgnikowe przeznaczone są do obsługi urządzeń w zlewniach, przepompowniach i oczyszczalniach ścieków w przypadkach, kiedy wymagany jest wyjątkowo duży udźwig, wysięg lub wysokość podnoszenia.

Żurawie są w naszej ofercie od początku powstania firmy. Pomimo prostej konstrukcji dokonaliśmy wielu usprawnień i optymalizacji, dzięki czemu nasze produkty ważą mniej, podnoszą więcej i są bardziej wytrzymałe niż odpowiedniki konkurencji.

Cechy

- prosta i niezawodna konstrukcja
- eliminują konieczność ręcznego przemieszczania ciężkich elementów podczas prac montażowych i serwisowych
- łatwy montaż, demontaż i transport

Zastosowanie

- do instalacji i obsługi pomp, mieszadeł i innych urządzeń
- do podnoszenia i przemieszczania ładunków na niewielkim obszarze
- podczas wykonywania przeglądów lub wymiany urządzeń

ŻURAWIE WYSIĘGNIKOWE ZW 300-1200		
Udźwig	300 - 1200	kg
Wysięg	0,9 - 2,4	m
Wysokość podnoszenia	2,0 – 3,3	m
Waga	42 – 47	kg
Wykonanie materiałowe	stal ocynkowana	

Wciągarki linowe samohamowne

WLS 250-800

Wciągarka linowa WLS umożliwia łatwe podnoszenie i przemieszczanie ciężkich ładunków i urządzeń przez jedną osobę bez konieczności angażowania zaawansowanego sprzętu. Jest to urządzenie o dużej wytrzymałości, a cechę tę zawdzięcza m.in. stalowej linie odpornej na skręcanie. Innym atutem wciągarki linowej WLS jest kompaktowa konstrukcja ułatwiająca użytkowanie również w ciasnej przestrzeni. Prosta konstrukcja czyni ją odporną na awarie i łatwą do naprawy.

Cechy

- prosta i niezawodna konstrukcja
- łatwy montaż i użytkowanie
- wykonanie ocynkowane lub ze stali nierdzewnej

Zastosowanie

- podnoszenie/opuszczanie ładunków lub innych urządzeń tj. pompy, mieszadła itp.
- jako element konstrukcji wyciągowych tj. żurawie, trójnogi itp.

WCIĄGARKI LINOWE WLS 250-800		
Udźwig	250 – 800	kg
Waga	3,3 – 10,1	kg
Materiał	stal ocynkowana / stal nierdzewna	

Samozaczep łańcucha

Samozaczep łańcucha umożliwia wygodne podnoszenie i opuszczanie pomp lub mieszadeł zawieszonych na łańcuchach bez konieczności ręcznego podczepiania haka/szekli. Przeznaczony jest do łańcuchów o średnicy 4–10 mm i ciężarze urządzeń do 250–500 kg, zgodnie z normami DIN766 i DIN763. Dostępne warianty (S8, S10, S12) różnią się udźwigiem i średnicą łańcucha.

Uchwyt łańcucha

Uchwyt łańcucha służy do zamocowania łańcucha pompy lub mieszadła w sytuacji, kiedy musimy wykorzystać żuraw do innej czynności. Jest również pomocny przy podnoszeniu urządzenia w głębokich zbiornikach. Uchwyt nakładany jest na podstawę żurawia.

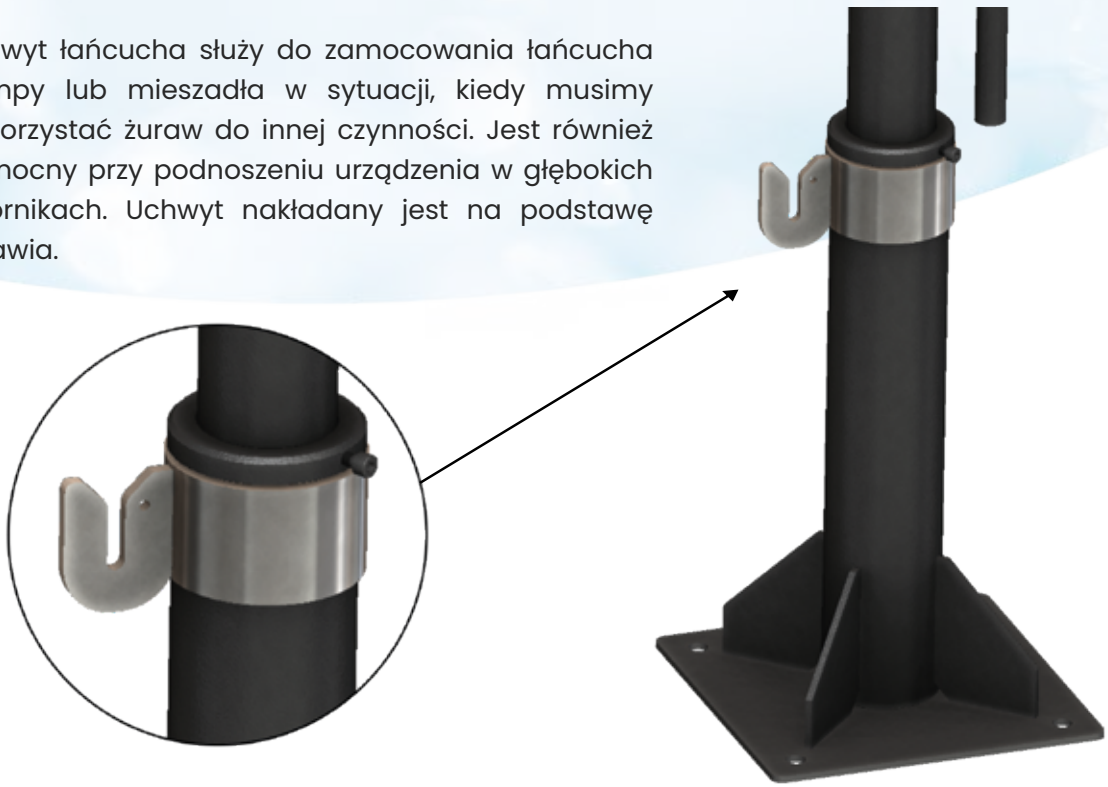

Dekantery jednopływakowe z otwartym odpływem

DJ 50-200

Dekanter jednopływakowy DJ to proste i zarazem bardzo skuteczne rozwiązanie do odprowadzania sklarowanej warstwy ścieków oraz zatrzymywania wszelkich osadów pływających po powierzchni. Dzięki pływakowi dekanter unosi się na powierzchni, cały czas utrzymując pożądany poziom zanurzenia bez względu na wahania poziomu ścieków. Pływak pełni również rolę deflektora.

Cechy

- pływający – niewrażliwy na wahania poziomu ścieków
- prosta konstrukcja, odporna na uszkodzenia
- wykonany w całości ze stali nierdzewnej
- możliwość montażu pompy

Zastosowanie

- oczyszczalnie ścieków, stacje uzdatniania wody
- do spustu ścieków oczyszczonych
- do odprowadzenia cieczy nadosadowej

DEKANTERY JEDNOPŁYWAKOWE Z OTWARTYM ODPŁYWEM		
Średnica wylotu	50 – 200	mm
Wydajność	30 – 540	m^3/h
Średnica pływaka	640 – 1200	mm
Waga	56 – 116	kg

DEKANTERY JEDNOPŁYWAKOWE Z OTWARTYM ODPŁYWEM I POMPĄ		
Średnica wylotu	60 – 110	mm
Wydajność	zależna od modelu pompy	
Średnica pływaka	640 – 800	mm
Waga z pompą	110 – 153	kg

Dekantery jednopływakowe z zamykanym odpływem

DJ-Z 50-200

Koryto spustowe ma mechanizm regulacji wysokości, a jego podniesienie lub opuszczenie zamyka lub otwiera wylot ścieków. Sklarowana warstwa ścieków jest odbierana po opuszczeniu koryta i otwarciu wylotu. W oczyszczalniach sekwencyjnych zapobiega to gromadzeniu się osadu w przewodzie spustowym. Otwarcie wylotu po sedymentacji umożliwia odbiór czystej cieczy.

DEKANTERY JEDNOPŁYWAKOWE Z ZAMYKANYM ODPŁYWEM		
Średnica wylotu	50 – 200	mm
Wydajność	30 – 540	m^3/h
Średnica pływaka	600 – 1200	mm
Waga	50 – 125	kg

DEKANTERY JEDNOPŁYWAKOWE Z ZAMYKANYM ODPŁYWEM I POMPĄ		
Średnica wylotu	60 – 110	mm
Wydajność	zależna od modelu pompy	
Średnica pływaka	640 – 800	mm
Waga z pompą	110 – 153	kg

Cechy

- pływający – niewrażliwy na wahania poziomu ścieków
- prosta konstrukcja, odporna na uszkodzenia
- wykonany w całości ze stali nierdzewnej
- możliwość montażu pompy
- możliwość zdalnego zamknięcia lub otwarcia koryta

Zastosowanie

- oczyszczalnie ścieków, stacje uzdatniania wody
- do spustu ścieków oczyszczonych
- do odprowadzenia cieczy nadosadowej

Dekantery elektryczne z podnoszym korytem lub zamykanym odpływem

DE-P 50-200 DE-Z 50-200

Dekantery elektryczne DE wykorzystują silnik elektryczny do kontrolowania głębokości zanurzenia koryta spustowego. Dzięki takiemu rozwiązaniu możliwe jest zdalne sterowanie pracą dekantera, jak również ustawienie programu czasowego.

Cechy

- pływający – niewrażliwy na wahania poziomu ścieków
- możliwość zdalnej regulacji zanurzenia koryta spustowego
- wykonany w całości ze stali nierdzewnej
- możliwość zdalnego zamknięcia lub otwarcia koryta

Zastosowanie

- oczyszczalnie ścieków, stacje uzdatniania wody
- do spustu ścieków oczyszczonych
- do odprowadzenia cieczy nadosadowej

DEKANTERY ELEKTRYCZNE		
Średnica wylotu	50 – 200	mm
Wydajność	30 – 540	m^3/h
Waga	75 – 215	kg
DEKANTERY ELEKTRYCZNE Z POMPĄ		
Średnica wylotu	60-110	mm
Wydajność	zależna od modelu pompy	
Waga z pompą	200-300	kg

Dekantery wielopływakowe

DW 50-200

Dekantery wielopływakowe DW pozwalają na okresowy lub ciągły spust sklarowanej warstwy powierzchniowej ścieków w dowolnym miejscu zbiornika. Zastosowanie kilku pływaków znacząco poprawia stabilność i pozwala na bezproblemową pracę bez żadnego układu stabilizacji. Dekanter wyposażony jest w ręczną regulację wysokości położenia koryta spustowego, dzięki czemu możemy każdorazowo ustalić głębokość zanurzenia koryta.

DEKANTERY WIELOPŁYWAKOWE		
Średnica wylotu	50 – 200	mm
Wydajność	30 - 540	m^3/h
Waga	145 – 205	kg
DEKANTERY WIELOPŁYWAKOWE Z POMPĄ		
Średnica wylotu	60 – 110	mm
Wydajność	zależna od modelu pompy	
Waga z pompą	200 – 300	kg

Cechy

- pływający – niewrażliwy na wahania poziomu ścieków
- wersja dwu (2P) lub czteropływakowa (4P)
- bardzo wysoka stabilność (przy 4 pływakach)
- możliwość regulacji zanurzenia koryta spustowego
- wykonany w całości ze stali nierdzewnej
- możliwość montażu pompy

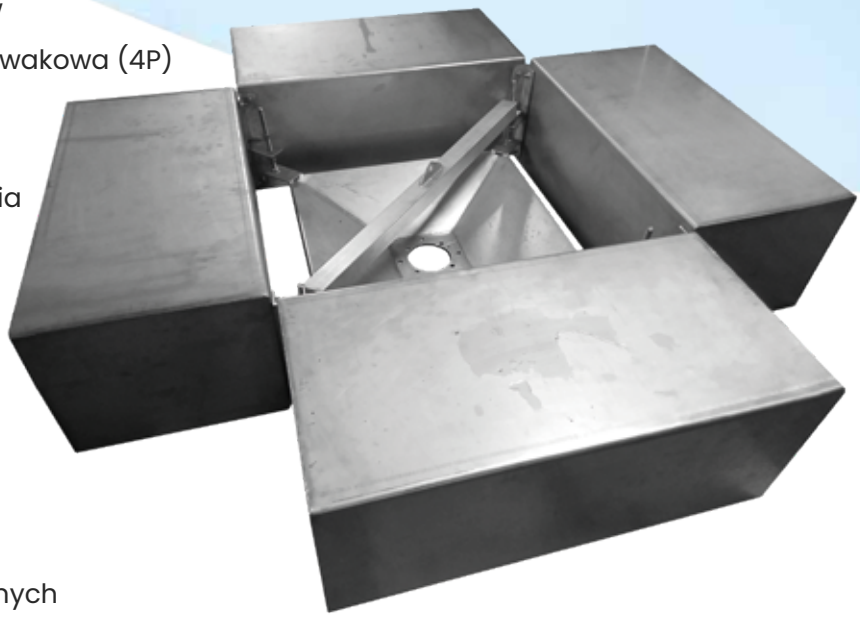

Zastosowanie

- oczyszczalnie ścieków, stacje uzdatniania wody
- do spustu ścieków oczyszczonych
- do odprowadzenia cieczy nadosadowej

Zbieracze flotatu

ZBF 50-125

Zbieracze flotatu ZBF służą do zgarniania i odprowadzania zanieczyszczeń gromadzących się na powierzchni ścieków. Zanieczyszczenia mogą być odprowadzane w sposób grawitacyjny w przypadku ścieków o rzadkiej konsystencji lub przy pomocy pompy, gdy zanieczyszczenia na powierzchni przybrały konsystencję piany. Koryto przelewowe zbieracza jest zawieszone na pływakach pozwalających na pracę przy dowolnych wahaniach poziomu ścieków.

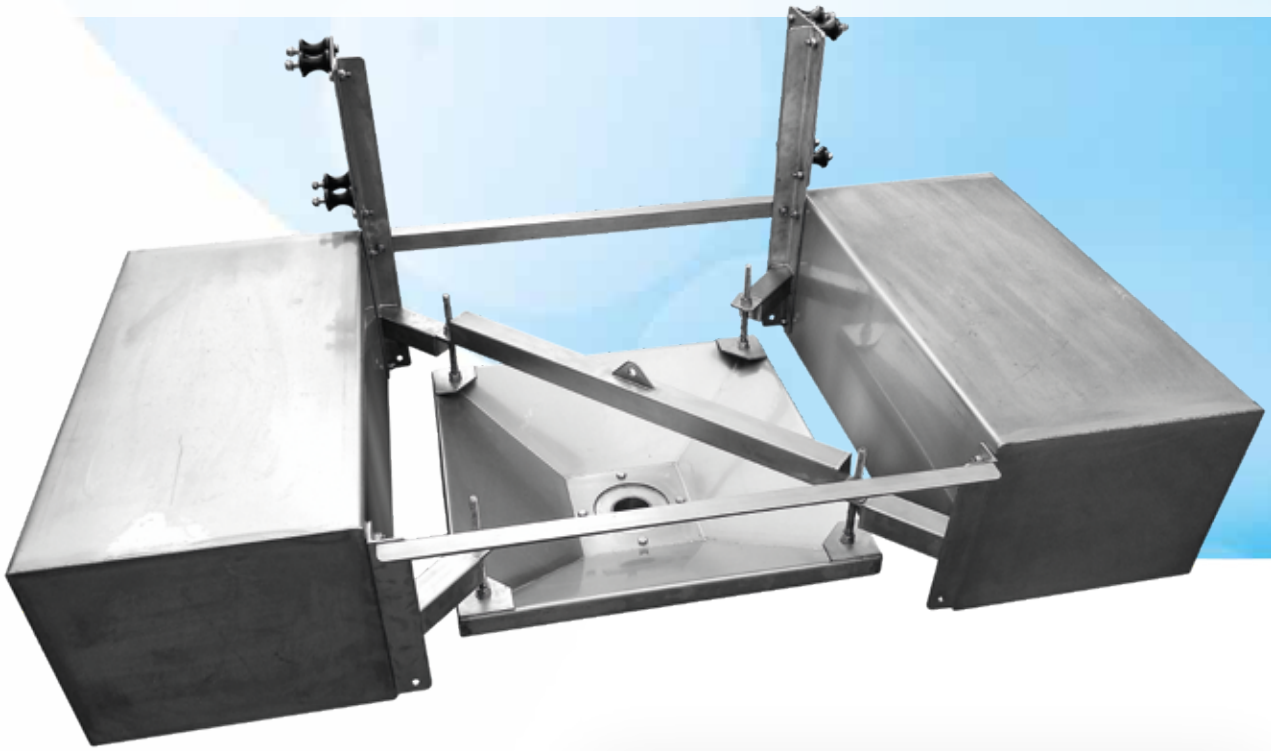

ZBIERACZE FLOTATU ZBF 50-125		
Średnica wylotu	60 - 125	mm
Wydajność	zależna od modelu pompy	
Waga z pompą	148 - 165	kg

Cechy

- prosta i niezawodna konstrukcja
- praca przy dowolnych wahaniach poziomu ścieków
- efektywna homogenizacja zanieczyszczeń

Zastosowanie

- odprowadzanie szumowin lub kożucha gromadzących się na powierzchni ścieków
- homogenizacja zawartości zbiornika

Zatapiacze flotatu

ZTF 05-40

Zatapiacze flotatu ZTF służą do likwidacji zanieczyszczeń gromadzących się na powierzchni ścieków. Mieszadło śmigłowe pompuje zanieczyszczenia z powierzchni w głąb zbiornika, powodując ich zatopienie i homogenizację. Zatapiacz kożucha jest zainstalowany na pływakach, pozwalających na pracę przy dowolnych wahaniach poziomu ścieków. Odpowiednie usytuowanie zatapiacza w małych zbiornikach powoduje samoczynny napływ flotatu w kierunku zatapiacza.

ZATAPIACZE FLOTATU ZTF 05-40		
Moc	0,5 – 4,0	kW
Wydajność	120 – 810	m^3/h
Średnica wylotu	200 – 400	mm
Waga	108 -141	kg

Cechy

- praca przy dowolnych wahaniach poziomu ścieków
- efektywna homogenizacja zanieczyszczeń
- niski koszt zakupu i serwisu

Zastosowanie

- zatapianie i homogenizacja flotatu: piany i kożucha, gromadzących się na powierzchni ścieków
- homogenizacja ścieków
- intensywne mieszanie ścieków

Stabilizator przegubowy

System stabilizacji zapobiega przechylaniu się urządzenia podczas pracy. Zaletą tego rozwiązania jest niski koszt, prosty montaż, elastyczność przy doborze długości przegubów i niezawodności pracy w warunkach zimowych. Stabilizator przegubowy współpracuje z giętkimi przewodami spustowymi.

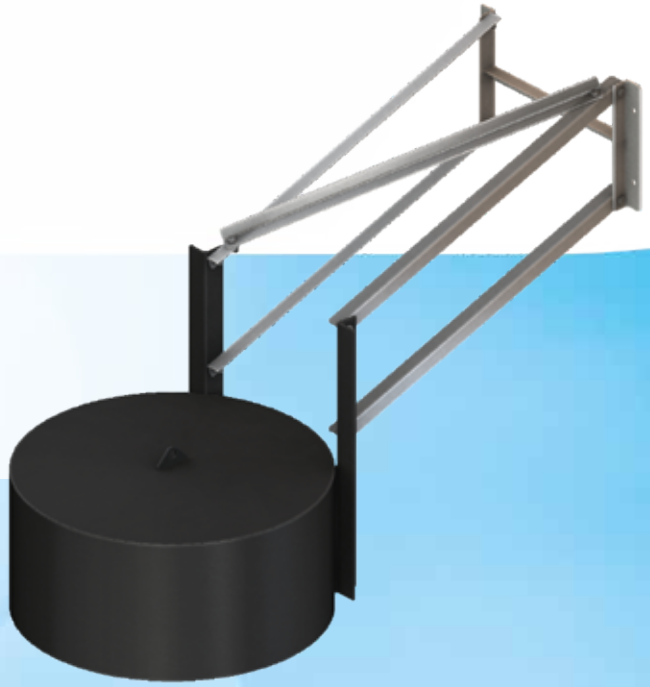

Stabilizator rolkowy

W przypadkach, gdy występują duże wahania poziomu ścieków lub wielkość zbiornika jest ograniczona, do stabilizacji można wykorzystać prowadnice rolkowe. Pozwalają one na przemieszczanie się urządzenia jedynie w osi pionowej, dzięki czemu możliwa jest praca ze sztywnym przewodem spustowym.

Sztywny przewód spustowy

Sztywny przewód spustowy wykonany ze stali nierdzewnej jest kluczowym elementem w systemach odprowadzania ścieków, zanieczyszczeń i sklarowanej cieczy w oczyszczalniach ścieków, zwłaszcza w połączeniu z dekanterami pływakowymi. Przewód spustowy może być jednoczłonowy (bez stabilizatora) lub dwuczłonowy (z wymaganym stabilizatorem rolkowym).

Charakterystyka i zalety sztywnych przewodów spustowych:

Materiał: Przewody te są wykonane ze stali nierdzewnej typu AISI 304 lub AISI 316, co zapewnia wysoką odporność na korozję, nawet w agresywnym środowisku ścieków.

Wytrzymałość mechaniczna: W porównaniu z przewodami giętkimi, stalowe przewody spustowe charakteryzują się większą odpornością na uszkodzenia mechaniczne, co przekłada się na dłuższą żywotność i mniejsze ryzyko awarii.

Bezpieczeństwo połączeń: Stosowanie stalowych połączeń przegubowych zapewnia trwałość i szczelność systemu, minimalizując ryzyko wyłamania przewodu w miejscach jego połączenia z rurą odpływową.

Bezobsługowość: Dzięki właściwościom stali nierdzewnej, przewody te nie wymagają częstej konserwacji ani smarowania, co redukuje koszty eksploatacji i zapewnia długotrwałe, bezawaryjne działanie.

BIOX

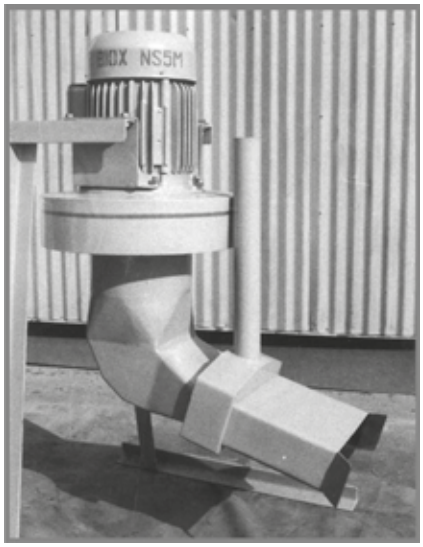

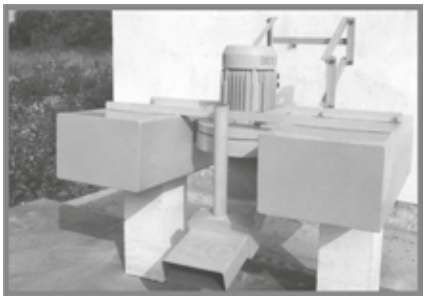

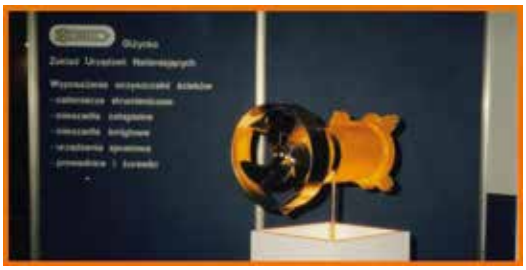

O Firmie

Firma BIOX została założona w Giżycku w 1989 roku i od samego początku jej działania skupiliśmy się na produkcji urządzeń dla branży wodnej, kanalizacyjnej i przemysłu. Pierwszymi produktami były natleniacze strumienicowe, które dały początek szerokiej gamie urządzeń takich jak mieszadła, dekantery czy żurawie, szybko stając się podstawowym wyposażeniem wielu zakładów przemysłowych, przepompowni i oczyszczalni ścieków. Dysponując fachową wiedzą, doświadczeniem i dobrym rozeznaniem na rynku, opracowaliśmy i wdrożyliśmy do produkcji seryjnej kilkadziesiąt typów urządzeń.

Obecnie jesteśmy wiodącym polskim producentem mieszadeł zatapialnych, dekanterów i natleniaczy strumienicowych, a także dostawcą urządzeń pomocniczych, takich jak żurawie, wciągarki i prowadnice. Urządzenia te wykorzystywane są wszędzie tam, gdzie potrzebne jest mieszanie, odprowadzanie i oczyszczanie cieczy, między innymi w przemyśle chemicznym, rolnictwie, przetwórstwie spożywczym, energetyce oraz przepompowniach i oczyszczalniach ścieków.

Oferowane przez nas produkty są oryginalnymi rozwiązaniami, opracowanymi i zaprojektowanymi w naszym dziale konstrukcyjnym. Własny basen testowy umożliwia nam badanie pracy urządzeń w rzeczywistych warunkach, co pozwala na optymalizowanie ich parametrów w zależności od warunków pracy.

O Firmie

Nowoczesna konstrukcja i zastosowane materiały gwarantują wysoką jakość urządzeń, co przekłada się na długie lata bezawaryjnej pracy w bardzo wymagających warunkach. Najlepszym na to dowodem jest kilka tysięcy sprzedanych do tej pory urządzeń, z których wiele pracuje do dziś.

Od początku naszej działalności koncentrujemy się na poznawaniu indywidualnych potrzeb klientów i dostarczaniu rozwiązań, które w pełni odpowiadają ich oczekiwaniom. Wieloletnia współpraca z kontrahentami zaowocowała trwałymi partnerstwami – wielu z nich jest z nami do dziś, wspólnie kształtując polską gospodarkę.

W przyszłość patrzymy z optymizmem - w 2022 roku oddaliśmy do użytku nowoczesny zakład produkcyjny oraz zmodernizowaliśmy park maszynowy, co pozwoliło nam podwoić zdolności produkcyjne i skrócić czas realizacji zamówień.

Nieustannie inwestujemy w rozwój, dążąc do tego, by nasze produkty były jeszcze bardziej energooszczędne, trwałe i niezawodne.

W kolejnych latach planujemy skupić się na budowaniu silnej i rozpoznawalnej marki w kraju oraz dalszej ekspansji za granicą.

Działając pod hasłem „technologia dla środowiska" chcemy stać się kluczowym producentem nowoczesnych urządzeń dla przemysłu i gospodarki wodno-ściekowej.

BIOX

BIOX Jerzy Kiczyński
Suwalska 6F, 11-500 Giżycko

NIP 845-000-58-69

biuro@biox.pl

+87 428 26 64

www.biox.pl

od
1989